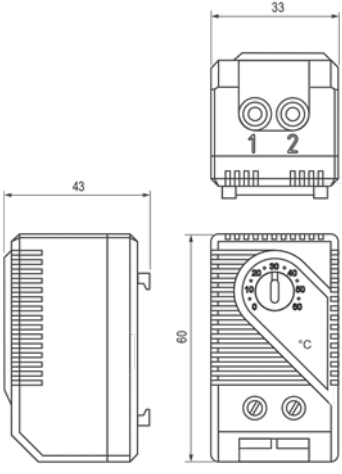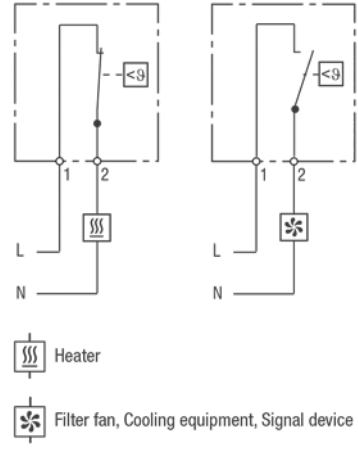ابعاد و دیاگرام سیم بندی